NEW!

農業用ハウス暖房用ペレット温風機
（工場暖房用）

ECOMASTER 2
エコマスター２

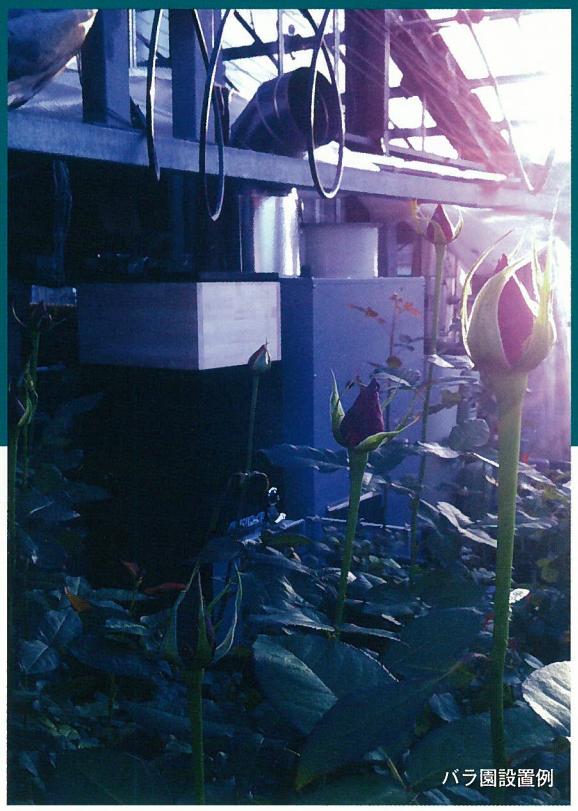

バラ園設置例

〈エコマスター２の特長〉

- 暖房能力 50,000 kcal/h
- 燃焼効率 80%
- 温度センサー装備！
- 木質ペレット 竹ペレット等OK!

〈エコマスター２導入のメリット〉

間伐

- 森林保全
- 地球温暖化防止
- 林業の再生

ペレット燃料化

- エネルギーの地産地消
- 地域経済の活性
- 雇用の促進

エコマスターで加温栽培

- 暖房コストの削減
- CO2排出削減
- 6次産業化

高付加価値商品化

- 商品の高付加価値化
- 新規販売チャネル開拓
- 環境ブランド化

木質ペレット推進協議会
http://www.woodpellet.jp

農業用ハウス暖房用ペレット温風機

ECOMASTER 2

仕様

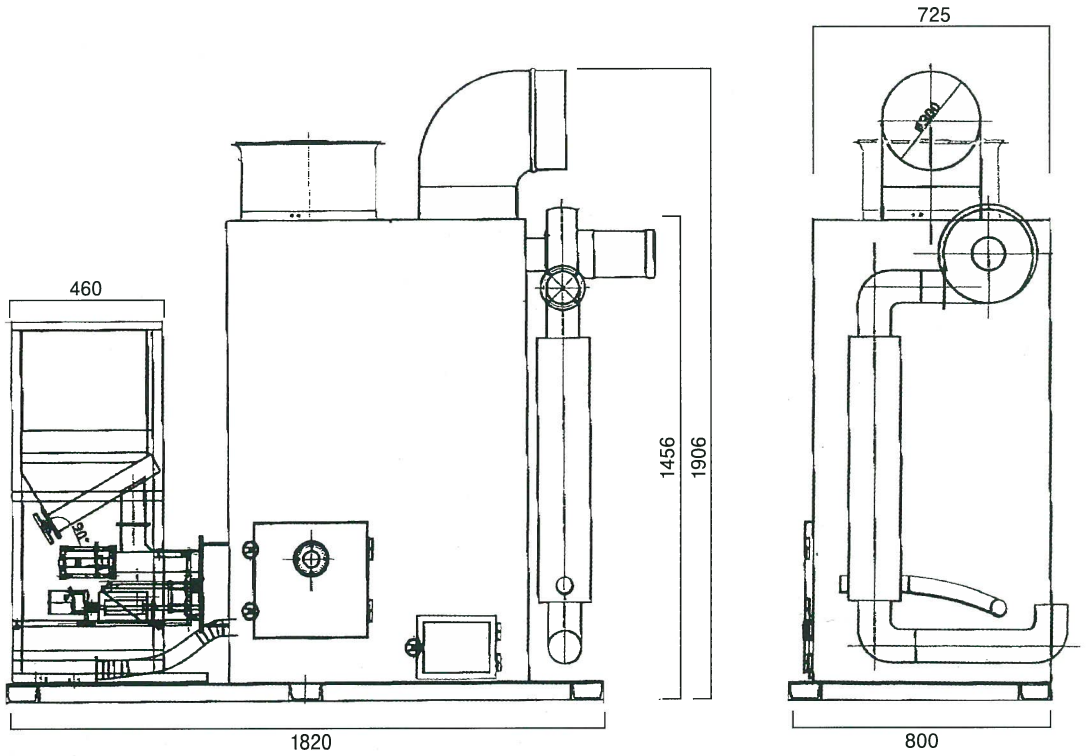

大　き　さ	800×1,820×1900H
使 用 燃 料	木質、竹、廃菌床、おから、その他ペレット
燃　焼　量	200～8,000ｇ/ｈ（木質ペレット）
燃 焼 方 法	種火、繁火、本燃焼の３段階（燃焼により変更可）
供給量制御	タイマーにより変更可
構　　造	給排気方式：強制排気、サイクロン内臓 タンク容量：50kg ロストル：３段階、自動ロストル清掃（タイマー変更可） 給入空気加熱システム：逆火センサー・警報及び燃料供給停止、排気、 警報時は温風ファン駆動、温風ファン3,000 立米 /h
温 風 温 度	木質ペレット燃焼時：外気 30℃、6,000g/75℃　8,000g/110℃以上
暖 房 能 力	最大 50,000kcal/h　燃焼効率 80%
燃焼量変更	室温、吹き出し温度、選択制御
消 費 電 力	450W（温風ファン別）
オプション	自動灰出し、増量燃料タンク、別置き燃料タンク
価　　格	140 万円（税別）

《販売元》

木質ペレット推進協議会
http://www.woodpellet.jp

〒956-0841　新潟市秋葉区東島３１６番地２新潟バイオリサーチセンター
TEL: 0250-47-3580/FAX: 0250-47-3585　E-mail: mail@woodpellet.jp

《製造元》

SHIN-Ei industry co.,ltd　伸栄工業株式会社

〒315-0056　茨城県かすみがうら市上稲吉1751
TEL: 029-831-5315/FAX: 029-833-0933　fysky531@ybb.ne.jp

販売・お問い合わせ

※仕様などの記載内容は予告なく変更する場合がございます。